Flenshjul

Valgverktøy

Flenshjul

Serie	SPKGSPO	SPK	SPKVS
Flens / dobbelt flens	Flens, ensidig		
Bane / felg	Støpt nylon	Grå støpejern	Varmebehandlet stål
Hardhet på hjulbane	80 Shore D	180–220 HB	190–230 HB
Hjul-Ø	50–250 mm	50–250 mm	50–400 mm
Belastningskapasitet opptil	3 000 kg	3 500 kg	9 000 kg
Egnet for høye hastigheter	■■□□□	■■■■□	■■■■■
Drivhjul tilgjengelig	på forespørsel	–	✔ (se side 547)
En beskrivelse av hjulet finnes på	side 526	side 528	side 530
Informasjon om faste hjul finnes på	side 527	side 529	side 531

■■■■■ fremragende ■■■■ svært bra ■■■ bra ■■ tilfredsstillende ■ tilstrekkelig ✔ ja – nei

DSPKGSPO	DSPK
Dobbelt flens	
Støpt nylon	Varmebehandlet stål
80 Shore D	190–230 HB
50–200 mm	50–200 mm
700 kg	1 200 kg
■■□□□	■■■■■
på forespørsel	på forespørsel
side 532	side 534
side 533	side 535

SPKGSPO-serien

Flenshjul av støpt nylon

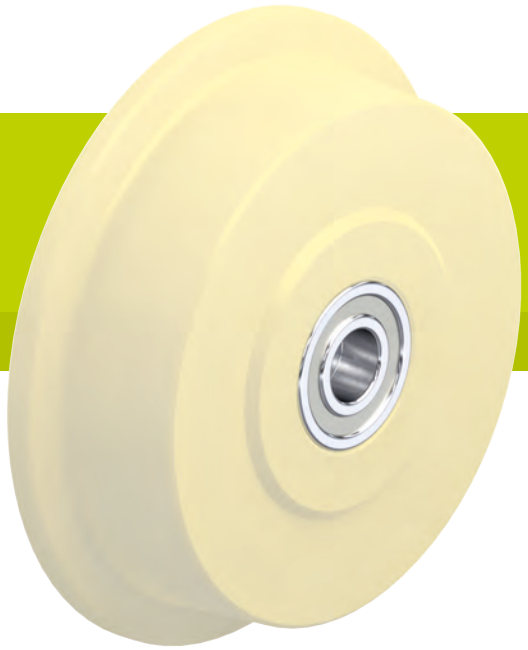

220–3 000 kg

Hardhet på hjulbane
80 Shore D

Skånsom mot gulvoverflaten / støy
tilfredsstillende

Rullemotstand
fremragende

Slitestyrke
svært bra

Hjul:
- høy kvalitets støpt nylon, slagfast, hardhet 80 Shore D
- 3° stigende hjulbane mot flensen
- svært lav rullemotstand
- høy slitestyrke
- farge naturbeige

Andre egenskaper:
- høy kjemisk bestandighet mot mange aggressive stoffer
- driftstemperatur: -20 °C til +80 °C, redusert belastningskapasitet over +35 °C
- belastningskapasitetene oppgitt i tabellen henviser til fordelingen av flenshjul på skinneprofiler i henhold til DIN 536 angitt nedenfor (kranskinnestandard):
  SPKGSPO 50G–SPKGSPO 200K,
  SPKGSPO 250K: A45
  SPKGSPO 201K, SPKGSPO 251K: A55

Flere detaljer:
- hjulserie: side 74
- bane: side 57
- lagertyper: side 84–85
- kjemisk bestandighet: side 51

Flenshjul	Hjul-Ø uten flens (D) [mm]	Hjul-Ø inkl. flens (D1) [mm]	Bane-bredde (T2) [mm]	Løpe-bredde (T3) [mm]	Flens-plassering (T4) [mm]	Belastnings-kapasitet [kg]	Hjullager	Akselhull-Ø (d) [mm]	Nav-lengde (T1) [mm]
SPKGSPO 50G	50	62	32	26	6	220	glidelager	15	32
SPKGSPO 50K	50	62	32	26	6	220	kulelager	15	32
SPKGSPO 75G	75	100	40	30	13,5	380	glidelager	20	47
SPKGSPO 75K	75	100	40	30	13,5	380	kulelager	20	47
SPKGSPO 100K	100	125	46	36	13	600	kulelager	20	52
SPKGSPO 125K	125	145	46	36	13	750	kulelager	20	52
SPKGSPO 150K	150	175	46	36	13	900	kulelager	20	52
SPKGSPO 200K	200	230	53	38	20	1 300	kulelager	25	60
SPKGSPO 201K	200	230	80	60	25	2 500	kulelager	40	90
SPKGSPO 250K	250	300	65	50	17,5	2 100	kulelager	30	70
SPKGSPO 251K	250	300	80	60	25	3 000	kulelager	40	90

Andre dimensjoner tilgjengelig på forespørsel

14

Varianter og tillegg

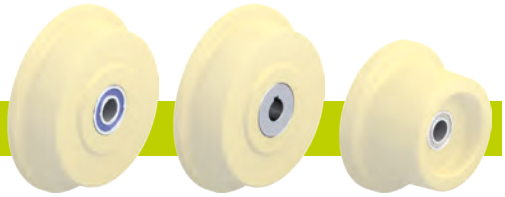

	med rustfritt kulelager i navet	drivhjul med kilespor	andre varianter
Teknisk beskrivelse side	84		
Artikkelnr. tillegg	**-XK**	**SPKGSPON-serien**	
Tilgjengelig for	på forespørsel*	på forespørsel	på forespørsel

* Enkelte dimensjoner kan føre til redusert belastningskapasitet

glidelager kulelager

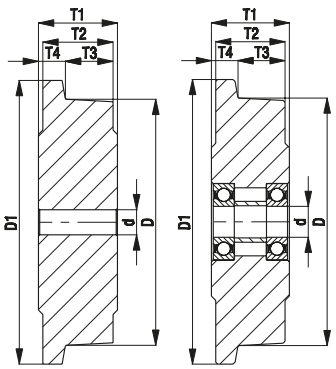

BS-SPKGSPO-serien

Flenshjul av støpt nylon montert i fast gaffel for tung belastning

600–3 000 kg

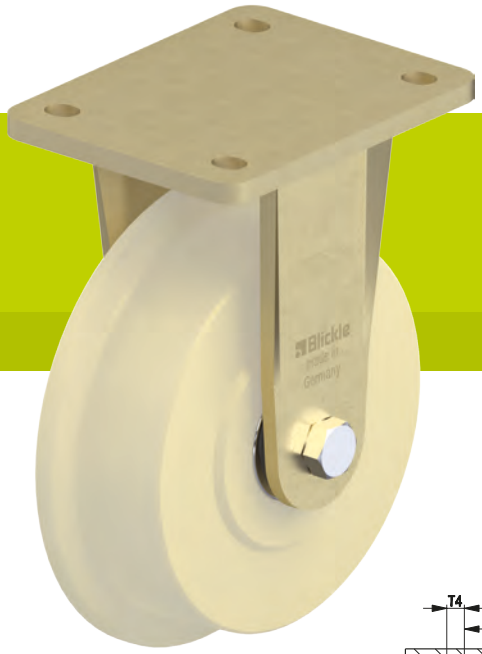

Gaffel: BS-serien
- spesielt robust stålsveisekonstruksjon
- forzinket, gulpassivert, Cr6-fri

Hjul: SPKGSPO-serien
- høy kvalitets støpt nylon, slagfast, hardhet 80 Shore D, farge naturbeige
- belastningskapasitetene oppgitt i tabellen henviser til fordelingen av flenshjul på skinneprofiler i henhold til DIN 536 angitt nedenfor (kranskinne-standard):
  SPKGSPO 100K–SPKGSPO 200K,
  SPKGSPO 250K: A45
  SPKGSPO 201K, SPKGSPO 251K: A55

Flere detaljer:
- hjulserie: side 526
- lagertyper: side 84–85

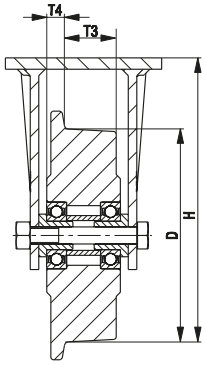

Faste hjul	Hjul-Ø uten flens (D) [mm]	Hjul-Ø inkl. flens [mm]	Bane-bredde [mm]	Løpe-bredde (T3) [mm]	Flens-plassering (T4) [mm]	Belastnings-kapasitet [kg]	Hjullager	Total høyde (H) [mm]	Plate-størrelse [mm]	Senterhulls-avstand [mm]	Senter-hull-Ø [mm]
BS-SPKGSPO 100K	100	125	46	36	13	600	kulelager	157	140 x 110	105 x 75–80	11
BS-SPKGSPO 125K	125	145	46	36	13	750	kulelager	170	140 x 110	105 x 75–80	11
BS-SPKGSPO 150K	150	175	46	36	13	900	kulelager	200	140 x 110	105 x 75–80	11
BS-SPKGSPO 200K	200	230	53	38	20	1 300	kulelager	245	140 x 110	105 x 75–80	11
BS-SPKGSPO 201K	200	230	80	60	25	2 500	kulelager	245	175 x 140	140 x 105	14
BS-SPKGSPO 250K	250	300	65	50	17,5	2 100	kulelager	305	175 x 140	140 x 105	14
BS-SPKGSPO 251K	250	300	80	60	25	3 000	kulelager	305	200 x 160	160 x 120	14

SPK-serien

Flenshjul av støpejern

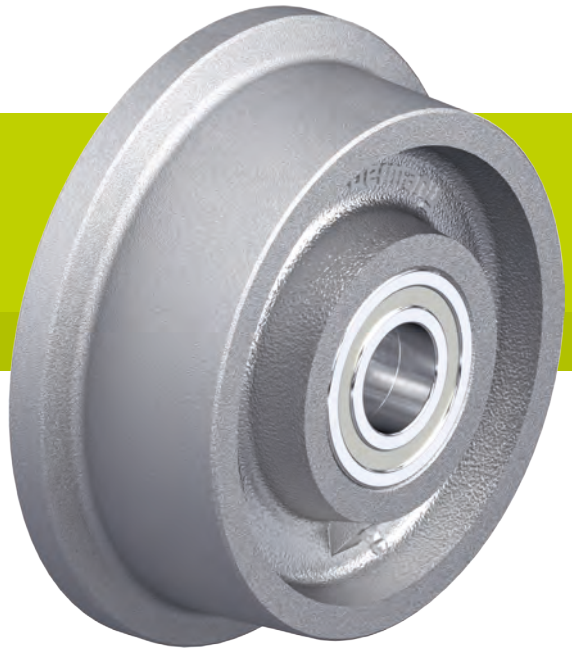

400–3 500 kg

Hardhet på hjulbane
180–220 HB

Skånsom mot gulvoverflaten / støy
tilstrekkelig

Rullemotstand
fremragende

Slitestyrke
fremragende

Hjul:
- robust støpejern, hardhet 180–220 HB
- med smørenippel fra hjul-Ø 125 mm
- maskinbearbeidet flens og bane
- 3° stigende hjulbane mot flensen
- ekstremt lav rullemotstand
- enestående slitestyrke
- lakkert, farge sølv

Andre egenskaper:
- kjemisk bestandighet mot mange aggressive stoffer
- driftstemperatur:
  glidelagertype: -100 °C til +600 °C,
  belastningskapasitet redusert med 50 % ved +600 °C
  kulelagerversjon: -20 °C til +120 °C
  varmebestandig kulelagerversjon: -30 °C til +300 °C, belastningskapasitet redusert med 50 % ved +300 °C
- sørg for tilstrekkelig og regelmessig smøring for glidelagertype
- belastningskapasitetene oppgitt i tabellen henviser til fordelingen av flenshjul på skinneprofiler i henhold til DIN 536 angitt nedenfor (kranskinnestandard):
  SPK 50G–SPK 200K, SPK 250G, SPK 250K: A45
  SPK 201K, SPK 251K: A55

Flere detaljer:

- hjulserie: side 74
- bane: side 59
- lagertyper: side 84–85
- kjemisk bestandighet: side 51

Flenshjul	Hjul-Ø uten flens (D) [mm]	Hjul-Ø inkl. flens (D1) [mm]	Bane-bredde (T2) [mm]	Løpe-bredde (T3) [mm]	Flens-plassering (T4) [mm]	Belastnings-kapasitet opptil +70 °C [kg]	Hjullager	Akselhull-Ø (d) [mm]	Nav-lengde (T1) [mm]
SPK 50G	50	62	32	26	6	400	glidelager	15	32
SPK 75G	75	100	40	30	13,5	700	glidelager	20	47
SPK 75K	75	100	40	30	13,5	700	kulelager	20	47
SPK 100G	100	125	46	36	13	800	glidelager	20	52
SPK 100K	100	125	46	36	13	800	kulelager	20	52
SPK 125G	125	145	46	36	13	900	glidelager	20	52
SPK 125K	125	145	46	36	13	900	kulelager	20	52
SPK 150G	150	175	46	36	13	1 000	glidelager	20	52
SPK 150K	150	175	46	36	13	1 000	kulelager	20	52
SPK 180G	180	210	46	36	13	1 200	glidelager	30	52
SPK 180K	180	210	46	36	13	1 200	kulelager	20	52
SPK 200G	200	230	53	38	20	1 500	glidelager	30	60
SPK 200K	200	230	53	38	20	1 500	kulelager	25	60
SPK 201K	200	230	80	60	25	3 000	kulelager	40	90
SPK 250G	250	300	65	50	17,5	2 500	glidelager	40	70
SPK 250K	250	300	65	50	17,5	2 500	kulelager	30	70
SPK 251K	250	300	80	60	25	3 500	kulelager	40	90

Varianter og tillegg

	med varmebestandige kulelager opptil +300 °C
Teknisk beskrivelse side	84
Artikkelnr. tillegg	**-IK**
Tilgjengelig for	kulelagerversjoner på forespørsel

glidelager kulelager

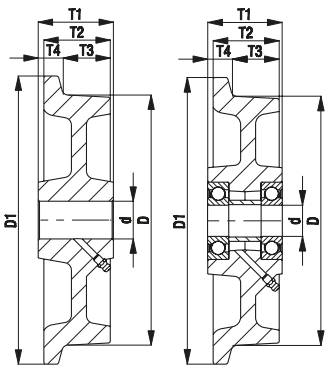

BS-SPK-serien

Flenshjul av støpejern montert i fast gaffel for tung belastning

800–3 500 kg

Gaffel: BS-serien
- spesielt robust stålsveisekonstruksjon
- forzinket, gulpassivert, Cr6-fri

Hjul: SPK-serien
- robust støpejern, hardhet 180–220 HB, med smørenippel fra hjul-Ø 125 mm, lakkert, farge sølv
- belastningskapasitetene oppgitt i tabellen henviser til fordelingen av flenshjul på skinneprofiler i henhold til DIN 536 angitt nedenfor (kranskinne-standard):
  SPK 100K–SPK 200K, SPK 250K: A45
  SPK 201K, SPK 251K:A55

Flere detaljer:
- hjulserie: side 528
- lagertyper: side 84–85

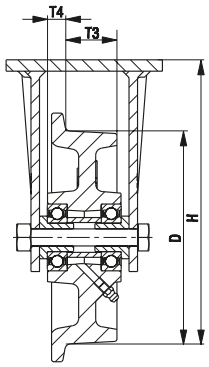

Faste hjul	Hjul-Ø uten flens (D) [mm]	Hjul-Ø inkl. flens [mm]	Bane-bredde [mm]	Løpe-bredde (T3) [mm]	Flens-plassering (T4) [mm]	Belastnings-kapasitet [kg]	Hjullager	Total høyde (H) [mm]	Plate-størrelse [mm]	Senterhulls-avstand [mm]	Senter-hull-Ø [mm]
BS-SPK 100K	100	125	46	36	13	800	kulelager	157	140 x 110	105 x 75–80	11
BS-SPK 125K	125	145	46	36	13	900	kulelager	170	140 x 110	105 x 75–80	11
BS-SPK 150K	150	175	46	36	13	1 000	kulelager	200	140 x 110	105 x 75–80	11
BS-SPK 200K	200	230	53	38	20	1 500	kulelager	245	140 x 110	105 x 75–80	11
BS-SPK 201K	200	230	80	60	25	3 000	kulelager	245	175 x 140	140 x 105	14
BS-SPK 250K	250	300	65	50	17,5	2 500	kulelager	305	175 x 140	140 x 105	14
BS-SPK 251K	250	300	80	60	25	3 500	kulelager	305	200 x 160	160 x 120	14

Varianter og tillegg

	med varmebestandige kulelager opptil +300 °C
Teknisk beskrivelse side	84
Artikkelnr. tillegg	**-IK**
Tilgjengelig for	på forespørsel*

* Belastningskapasitet se side 528

SPKVS-serien

Flenshjul av massivt stål

500–9 000 kg

Hardhet på hjulbane
190–230 HB

Skånsom mot gulvoverflaten / støy
tilstrekkelig

Rullemotstand
fremragende

Slitestyrke
fremragende

Hjul:
- herdet stål, maskinbearbeidet, hardhet 190–230 HB
- lett oljet overflate
- 3° stigende hjulbane mot flensen
- ekstremt lav rullemotstand
- ekstremt høy statisk og dynamisk belastningskapasitet

Andre egenskaper:
- kjemisk bestandighet mot mange aggressive stoffer
- driftstemperatur:
  kulelagerversjon: -20 °C til +120 °C
  varmebestandig kulelagerversjon: -30 °C til +300 °C, belastningskapasitet redusert med 50 % ved +300 °C
- belastningskapasitetene oppgitt i tabellen henviser til fordelingen av flenshjul på skinneprofiler i henhold til DIN 536 angitt nedenfor (kranskinnestandard):
  SPKVS 50K–SPKVS 200K: A45
  SPKVS 250K: A55
  SPKVS 300K–SPKVS 400K: A65

Flere detaljer:
- hjulserie: side 74
- bane: side 59
- lagertyper: side 84–85
- kjemisk bestandighet: side 51

Flenshjul	Hjul-Ø uten flens (D) [mm]	Hjul-Ø inkl. flens (D1) [mm]	Bane-bredde (T2) [mm]	Løpe-bredde (T3) [mm]	Flens-plassering (T4) [mm]	Belastnings-kapasitet [kg]	Hjullager	Akselhull-Ø (d) [mm]	Nav-lengde (T1) [mm]
SPKVS 50K	50	62	40	30	10	500	kulelager	15	40
SPKVS 75K	75	100	40	30	10	800	kulelager	20	40
SPKVS 100K	100	125	50	40	10	1 200	kulelager	25	50
SPKVS 125K	125	150	50	40	10	1 500	kulelager	25	50
SPKVS 150K	150	180	60	48	12	2 000	kulelager	30	60
SPKVS 200K	200	240	60	48	12	2 500	kulelager	35	60
SPKVS 250K	250	290	75	60	15	4 000	kulelager	45	75
SPKVS 300K	300	345	90	72	18	7 000	kulelager	60	90
SPKVS 400K	400	445	90	72	18	9 000	kulelager	80	90

Andre dimensjoner tilgjengelig på forespørsel

Varianter og tillegg

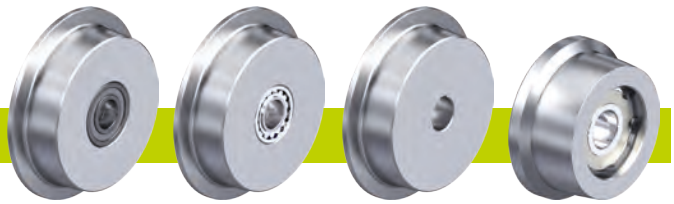

	med varmebestandige kulelager opptil +300 °C	med sfærisk rullelager	drivhjul med kilespor	andre varianter
Teknisk beskrivelse side	84	85	76	
Artikkelnr. tillegg	**-IK**	**-PR**	**SPKVSN-serien**	
Tilgjengelig for	på forespørsel	på forespørsel	se side 547	på forespørsel

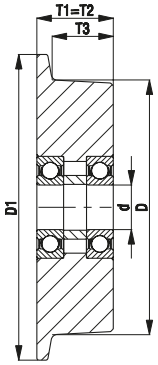

BS-SPKVS-serien

Flenshjul av massivt stål montert i fast gaffel for tung belastning

1 200–9 000 kg

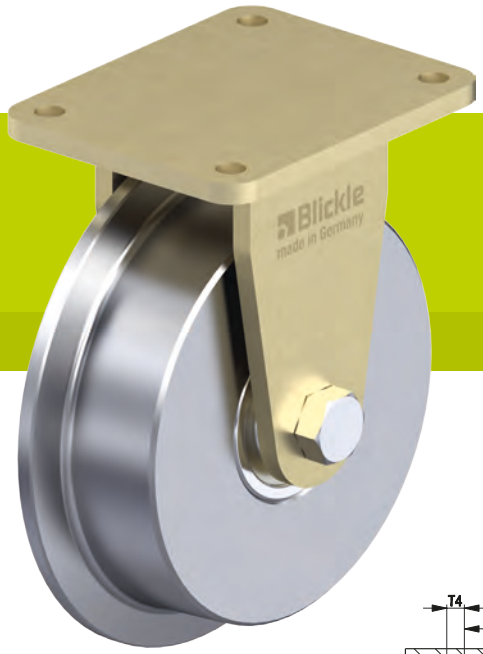

Gaffel: BS-serien
- spesielt robust stålsveisekonstruksjon
- forzinket, gulpassivert, Cr6-fri

Hjul: SPKVS-serien
- herdet stål, hardhet 190–230 HB
- belastningskapasitetene oppgitt i tabellen henviser til fordelingen av flenshjul på skinneprofiler i henhold til DIN 536 angitt nedenfor (kranskinne-standard):
  SPKVS 100K–SPKVS 200K: A45
  SPKVS 250K: A55
  SPKVS 300K–SPKVS 400K: A65

Flere detaljer:
- hjulserie: side 530
- lagertyper: side 84–85

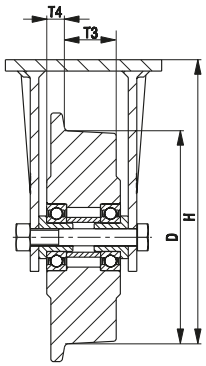

Faste hjul	Hjul-Ø uten flens (D) [mm]	Hjul-Ø inkl. flens [mm]	Bane-bredde [mm]	Løpe-bredde (T3) [mm]	Flens-plassering (T4) [mm]	Belastnings-kapasitet [kg]	Hjullager	Total høyde (H) [mm]	Plate-størrelse [mm]	Senterhulls-avstand [mm]	Senter-hull-Ø [mm]
BS-SPKVS 100K	100	125	50	40	10	1 200	kulelager	157	140 x 110	105 x 75–80	11
BS-SPKVS 125K	125	150	50	40	10	1 500	kulelager	170	140 x 110	105 x 75–80	11
BS-SPKVS 150K	150	180	60	48	12	1 750	kulelager	200	140 x 110	105 x 75–80	11
BS-SPKVS 200K	200	240	60	48	12	2 500	kulelager	245	140 x 110	105 x 75–80	11
BS-SPKVS 250K	250	290	75	60	15	4 000	kulelager	305	175 x 140	140 x 105	14
BS-SPKVS 300K	300	345	90	72	18	6 000	kulelager	380	255 x 200	210 x 160	18
BS-SPKVS 400K	400	445	90	72	18	9 000	kulelager	480	400 x 300	340 x 240	26

DSPKGSPO-serien

Vinkelsporhjul av støpt nylon

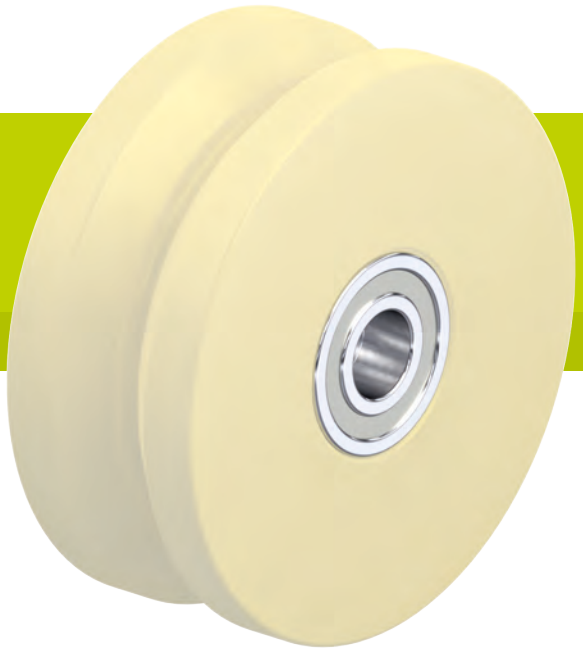

50–700 kg

Hardhet på hjulbane
80 Shore D

Skånsom mot gulvoverflaten / støy
tilfredsstillende

Rullemotstand
fremragende

Slitestyrke
svært bra

Hjul:
- høy kvalitets støpt nylon, slagfast, hardhet 80 Shore D
- V-formet bane (for vinkelstål)
- svært lav rullemotstand
- høy slitestyrke
- farge naturbeige

Andre egenskaper:
- høy kjemisk bestandighet mot mange aggressive stoffer
- driftstemperatur: -20 °C til +80 °C, redusert belastningskapasitet over +35 °C
- på trykksensitive underlag må man være oppmerksom på relativt høyt overflatetrykk

Flere detaljer:
- hjulserie: side 75
- bane: side 57
- lagertyper: side 84–85
- kjemisk bestandighet: side 51

Dobbelmonterte flenshjul	Hjul-Ø (D) [mm]	Bane-bredde (T2) [mm]	Innsettings-bredde (B) [mm]	Belastnings-kapasitet [kg]	Hjullager	Akselhull-Ø (d) [mm]	Nav-lengde (T1) [mm]
DSPKGSPO 50G	50	18	12	50	glidelager	10	18
DSPKGSPO 50K	50	18	12	50	kulelager	10	18
DSPKGSPO 75G	75	22	16	75	glidelager	12	22
DSPKGSPO 75K	75	22	16	75	kulelager	12	22
DSPKGSPO 75/15K	75	22	16	75	kulelager	15	22
DSPKGSPO 100K	100	24	18	150	kulelager	15	24
DSPKGSPO 101K *	100	40	20	400	kulelager	15	40
DSPKGSPO 120K	120	33	25	200	kulelager	20	33
DSPKGSPO 125K *	125	50	25	700	kulelager	20	50
DSPKGSPO 150K	150	33	25	400	kulelager	20	33
DSPKGSPO 200K	200	33	25	500	kulelager	20	33

* Hjul med bred bane som også kan kjøre utenfor skinnene.
Andre dimensjoner tilgjengelig på forespørsel

14

Varianter og tillegg

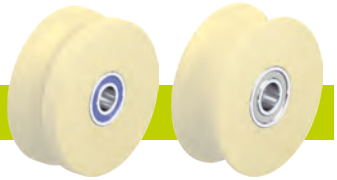

	med rustfritt kulelager i navet	andre varianter
Teknisk beskrivelse side	84	
Artikkelnr. tillegg	**-XK**	
Tilgjengelig for	på forespørsel	på forespørsel

glidelager kulelager

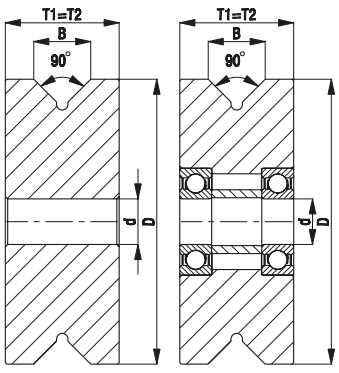

BH-DSPKGSPO-serien

Vinkelsporhjul av støpt nylon montert i fast stålgaffel

75–700 kg

Gaffel: BH-serien
- presset stål, forzinket, blåpassivert, Cr6-fri
- gaffel for tung belastning og platefeste

Hjul: DSPKGSPO-serien
- høy kvalitets støpt nylon, slagfast, hardhet 80 Shore D, farge naturbeige

Flere detaljer:
- hjulserie: side 532
- lagertyper: side 84–85

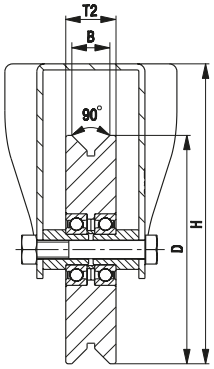

Faste hjul	Hjul-Ø uten flens (D) [mm]	Bane-bredde (T2) [mm]	Innsettings-bredde (B) [mm]	Belastnings-kapasitet [kg]	Hjullager	Total høyde (H) [mm]	Plate-størrelse [mm]	Senterhulls-avstand [mm]	Senter-hull-Ø [mm]
BH-DSPKGSPO 75K	75	22	16	75	kulelager	118	100 x 85	80 x 60	9
BH-DSPKGSPO 100K-1	100	24	18	150	kulelager	140	100 x 85	80 x 60	9
BH-DSPKGSPO 100K-3	100	24	18	150	kulelager	140	140 x 110	105 x 75–80	11
BH-DSPKGSPO 101K-1 *	100	40	20	400	kulelager	140	100 x 85	80 x 60	9
BH-DSPKGSPO 101K-3 *	100	40	20	400	kulelager	140	140 x 110	105 x 75–80	11
BH-DSPKGSPO 120K-1	120	33	25	200	kulelager	162	100 x 85	80 x 60	9
BH-DSPKGSPO 120K-3	120	33	25	200	kulelager	162	140 x 110	105 x 75–80	11
BH-DSPKGSPO 125K *	125	50	25	700	kulelager	170	140 x 110	105 x 75–80	11
BH-DSPKGSPO 150K	150	33	25	400	kulelager	197	140 x 110	105 x 75–80	11
BH-DSPKGSPO 200K	200	33	25	500	kulelager	245	140 x 110	105 x 75–80	11

* Hjul med bred bane som også kan kjøre utenfor skinnene.

DSPK-serien

Vinkelsporhjul av massivt stål

120–1 200 kg

Hardhet på hjulbane
190–230 HB

Skånsom mot gulvoverflaten / støy
tilstrekkelig

Rullemotstand
fremragende

Slitestyrke
fremragende

Hjul:
- herdet stål, maskinbearbeidet, hardhet 190–230 HB
- lett oljet overflate
- V-formet bane (for vinkelstål)
- ekstremt lav rullemotstand
- enestående slitestyrke
- ekstremt høy statisk og dynamisk belastnings-kapasitet

Andre egenskaper:
- kjemisk bestandighet mot mange aggressive stoffer
- driftstemperatur: -20 °C til +120 °C
- på trykksensitive underlag må man være oppmerksom på relativt høyt overflatetrykk

Flere detaljer:
- hjulserie: side 75
- bane: side 59
- lagertyper: side 84–85
- kjemisk bestandighet: side 51

Dobbelmonterte flenshjul	Hjul-Ø (D) [mm]	Bane-bredde (T2) [mm]	Innsettings-bredde (B) [mm]	Belastnings-kapasitet [kg]	Hjullager	Akselhull-Ø (d) [mm]	Nav-lengde (T1) [mm]
DSPK 50K	50	18	12	120	kulelager	10	18
DSPK 75K	75	22	16	250	kulelager	12	22
DSPK 75/15K	75	22	16	250	kulelager	15	22
DSPK 100K	100	24	18	300	kulelager	15	24
DSPK 101K *	100	40	20	600	kulelager	15	40
DSPK 120K	120	33	25	600	kulelager	20	33
DSPK 125K *	125	50	25	1 200	kulelager	20	50
DSPK 150K	150	33	25	800	kulelager	20	33
DSPK 200K	200	33	25	1 000	kulelager	20	33

* Hjul med bred bane som også kan kjøre utenfor skinnene.

Andre dimensjoner tilgjengelig på forespørsel

Varianter og tillegg

	andre varianter
Teknisk beskrivelse side	
Artikkelnr. tillegg	
Tilgjengelig for	på forespørsel

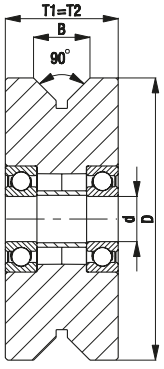

Blickle®

BH-DSPK-serien

Vinkelsporhjul av massivt stål montert i fast gaffel av stål

250–900 kg

Gaffel: BH-serien
- presset stål, forzinket, blåpassivert, Cr6-fri
- gaffel for tung belastning og platefeste

Hjul: DSPK-serien
- herdet stål, hardhet 190–230 HB

Flere detaljer:
- hjulserie: side 534
- lagertyper: side 84–85

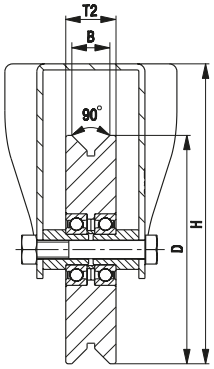

Faste hjul	Hjul-Ø (D) [mm]	Bane-bredde (T2) [mm]	Innsettings-bredde (B) [mm]	Belastnings-kapasitet [kg]	Hjullager	Total høyde (H) [mm]	Plate-størrelse [mm]	Senterhulls-avstand [mm]	Senter-hull-Ø [mm]
BH-DSPK 75K	75	22	16	250	kulelager	118	100 x 85	80 x 60	9
BH-DSPK 100K-1	100	24	18	300	kulelager	140	100 x 85	80 x 60	9
BH-DSPK 100K-3	100	24	18	300	kulelager	140	140 x 110	105 x 75–80	11
BH-DSPK 101K-1 *	100	40	20	600	kulelager	140	100 x 85	80 x 60	9
BH-DSPK 101K-3 *	100	40	20	600	kulelager	140	140 x 110	105 x 75–80	11
BH-DSPK 120K-1	120	33	25	600	kulelager	162	100 x 85	80 x 60	9
BH-DSPK 120K-3	120	33	25	600	kulelager	162	140 x 110	105 x 75–80	11
BH-DSPK 125K *	125	50	25	900	kulelager	170	140 x 110	105 x 75–80	11
BH-DSPK 150K	150	33	25	800	kulelager	197	140 x 110	105 x 75–80	11
BH-DSPK 200K	200	33	25	900	kulelager	245	140 x 110	105 x 75–80	11

* Hjul med bred bane som også kan kjøre utenfor skinnene.